31316

产品尺寸参数

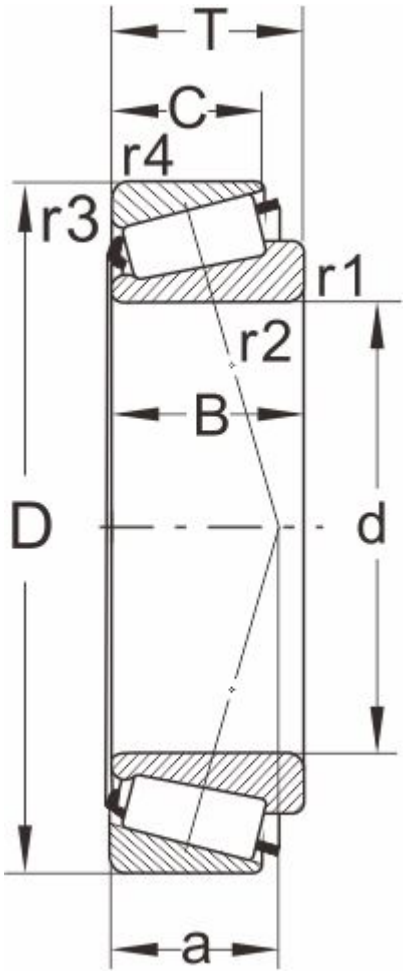

型号

DIN720	31316
ISO355	T7GB080

外形尺寸(mm)

d	80
D	170
B	39
C	27
T	42.5
r1,r2 min	3
r3,r4 min	2.5
a	53

极限速度

脂润滑	1900
油润滑	2800

额定负荷

动负荷	228
静负荷	270

计算系数

e	0.83
Y	0.73
Y0	0.4

邻接尺寸(mm)

Da max	97
db min	92
Da min	134

Db min	159
Ca min	6
Cb min	15.5
重量 (kg)	4.2