31326

产品尺寸参数

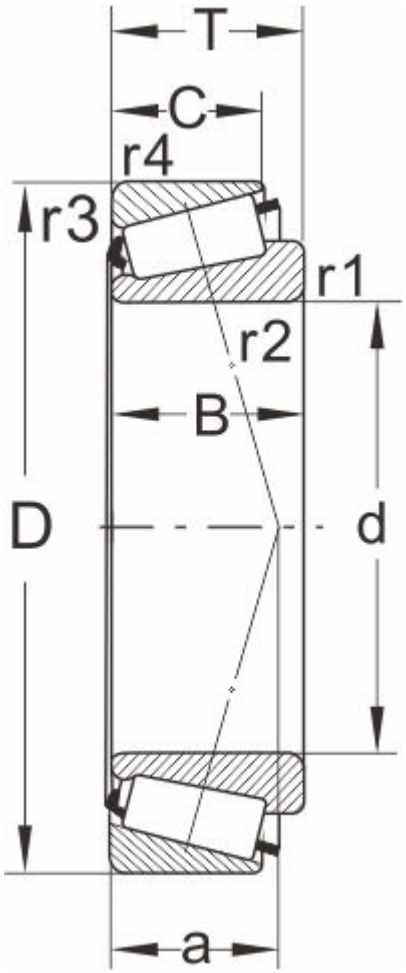

型号

DIN720	31326
ISO355	T7GB130

外形尺寸(mm)

d	130
D	280
B	66
C	44
T	72
r1,r2 min	5
r3,r4 min	4
a	87

极限速度

脂润滑	1100
油润滑	1600

额定负荷

动负荷	610
静负荷	800

计算系数

e	0.83
Y	0.73
Y0	0.4

邻接尺寸(mm)

Da max	157
db min	148
Da min	218

Db min	261
Ca min	9
Cb min	28
重量 (kg)	19.2