31338

产品尺寸参数

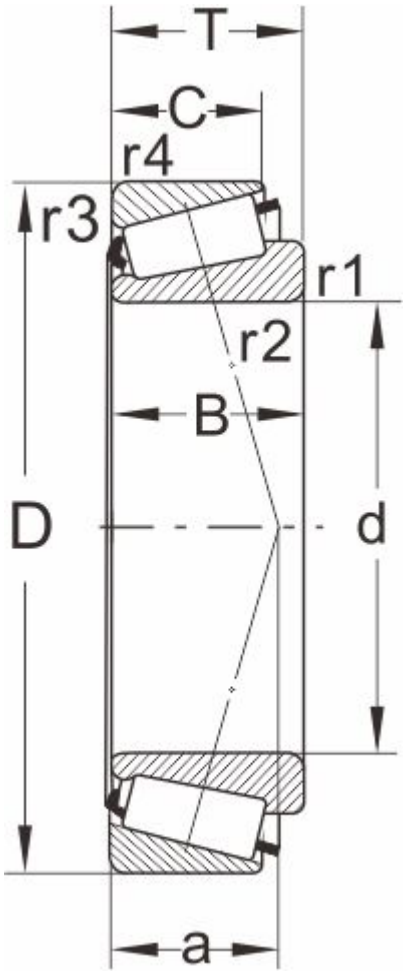

型号

DIN720	31338
ISO355	--

外形尺寸(mm)

d	190
D	400
B	92
C	65
T	101
r1,r2 min	5
r3,r4 min	4
a	--

极限速度

脂润滑	900
油润滑	1300

额定负荷

动负荷	1120
静负荷	1630

计算系数

e	0.73
Y	0.8
Y0	0.5

邻接尺寸(mm)

Da max	249
db min	220
Da min	355

Db min	385
Ca min	--
Cb min	--
重量 (kg)	54.1