314563

产品尺寸参数

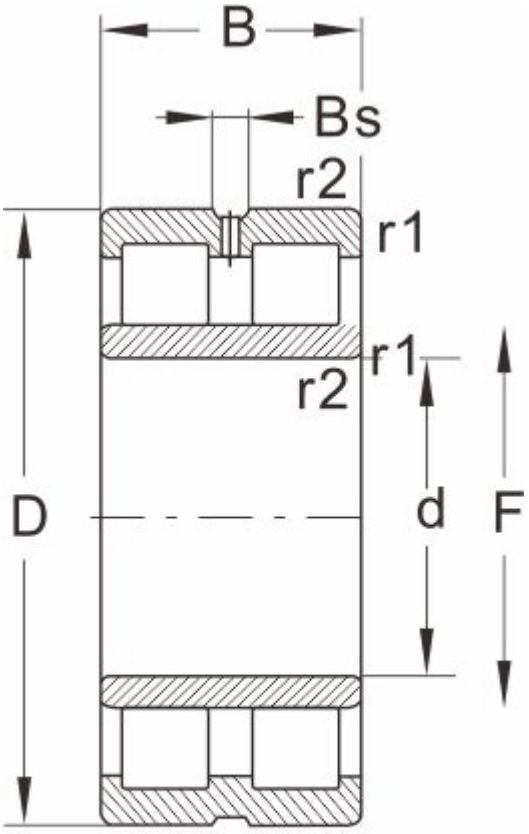

NNU...W33

型号	314563
外形尺寸(mm)	
d	350
D	500
B	190
r1 r2 min	--
基本额定载荷(kN)	
动荷载	2460
静荷载	5700
极限速度(rpm)	
脂润滑	--
油润滑	1300
轴承尺寸	
E	--
F	389
Bs ≈	--
S ≈	6
重量 (kg)	115