314897

产品尺寸参数

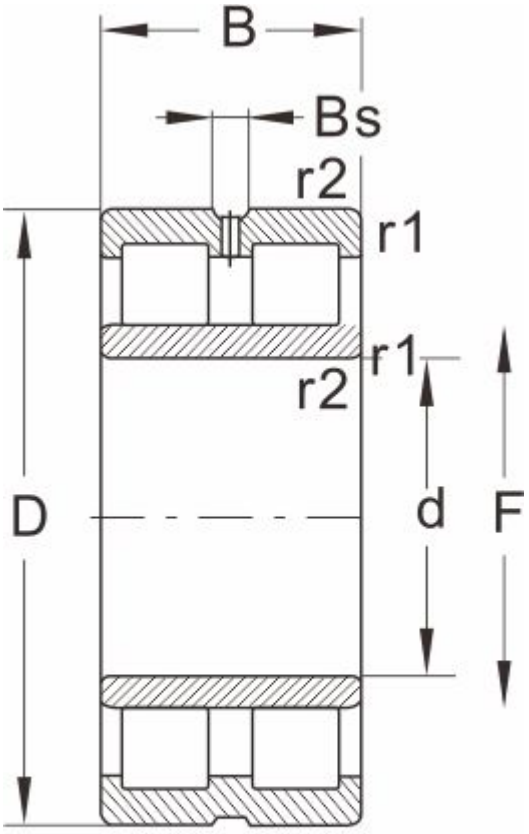

NNU...W33

型号	314897
外形尺寸(mm)	
d	280
D	410
B	150
r1 r2 min	
基本额定载荷(kN)	
动荷载	1760
静荷载	3750
极限速度(rpm)	
脂润滑	1100
油润滑	1700
轴承尺寸	
E	
F	313
Bs ≈	
S ≈	2.5
重量 (kg)	61