314931

产品尺寸参数

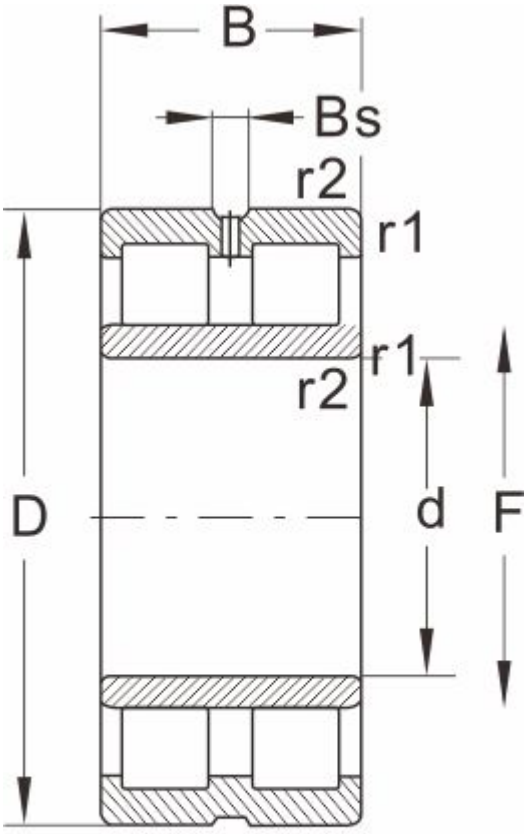

NNU...W33

型号	314931
外形尺寸(mm)	
d	420
D	620
B	200
r1 r2 min	--
基本额定载荷(kN)	
动荷载	3470
静荷载	7800
极限速度(rpm)	
脂润滑	--
油润滑	1100
轴承尺寸	
E	--
F	473
Bs ≈	--
S ≈	4.4
重量 (kg)	220