314982

产品尺寸参数

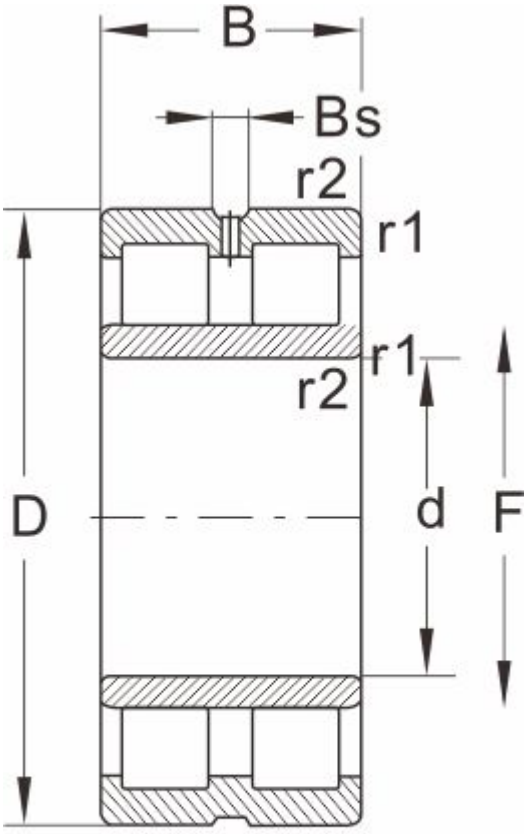

NNU...W33

型号	314982
外形尺寸(mm)	
d	420
D	600
B	220
r1 r2 min	--
基本额定载荷(kN)	
动荷载	3580
静荷载	8800
极限速度(rpm)	
脂润滑	--
油润滑	1100
轴承尺寸	
E	--
F	470
Bs ≈	--
S ≈	3.6
重量 (kg)	205