316019

产品尺寸参数

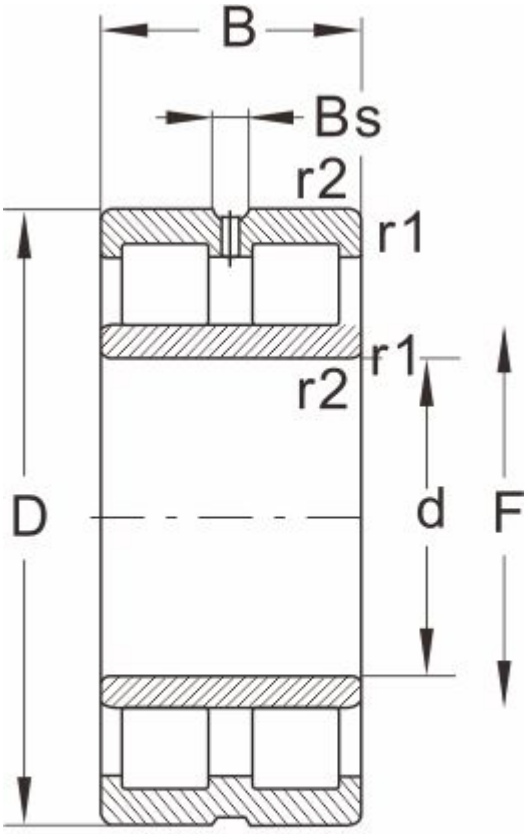

NNU...W33

型号	316019
外形尺寸(mm)	
d	410
D	600
B	140
r1 r2 min	--
基本额定载荷(kN)	
动荷载	3800
静荷载	8650
极限速度(rpm)	
脂润滑	--
油润滑	1100
轴承尺寸	
E	--
F	460
Bs ≈	--
S ≈	6.3
重量 (kg)	215