316115

产品尺寸参数

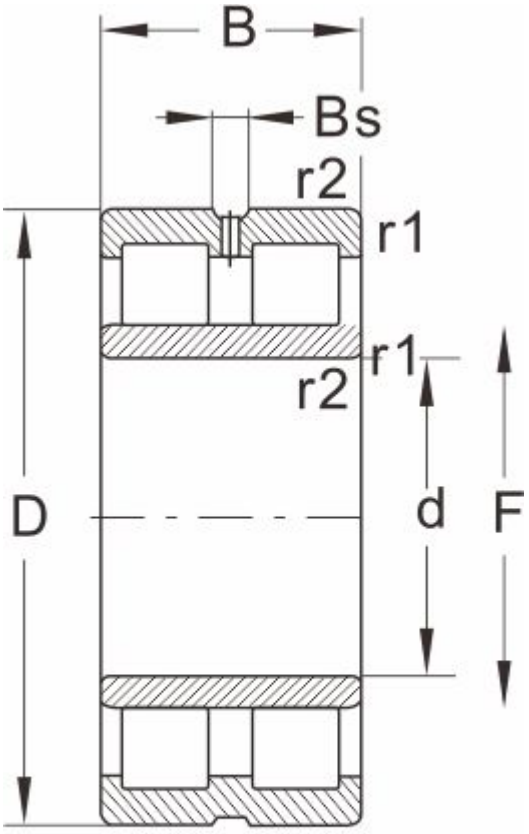

NNU...W33

型号	316115
外形尺寸(mm)	
d	550
D	800
B	260
r1 r2 min	--
基本额定载荷(kN)	
动荷载	5830
静荷载	13400
极限速度(rpm)	
脂润滑	--
油润滑	750
轴承尺寸	
E	--
F	612
Bs ≈	--
S ≈	6.2
重量 (kg)	455