316639AG

产品尺寸参数

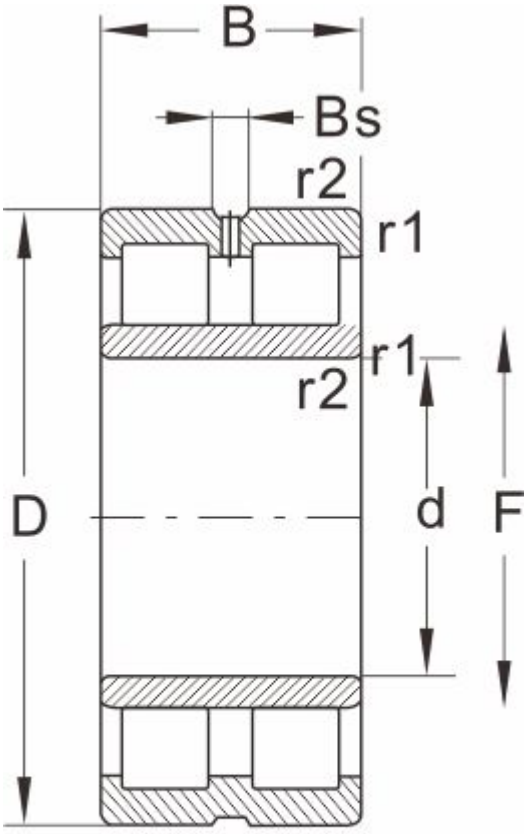

NNU...W33

型号	316639AG
外形尺寸(mm)	
d	490
D	694
B	174
r1 r2 min	--
基本额定载荷(kN)	
动荷载	3740
静荷载	9000
极限速度(rpm)	
脂润滑	--
油润滑	900
轴承尺寸	
E	--
F	542
Bs ≈	--
S ≈	5.6
重量 (kg)	215