319254

产品尺寸参数

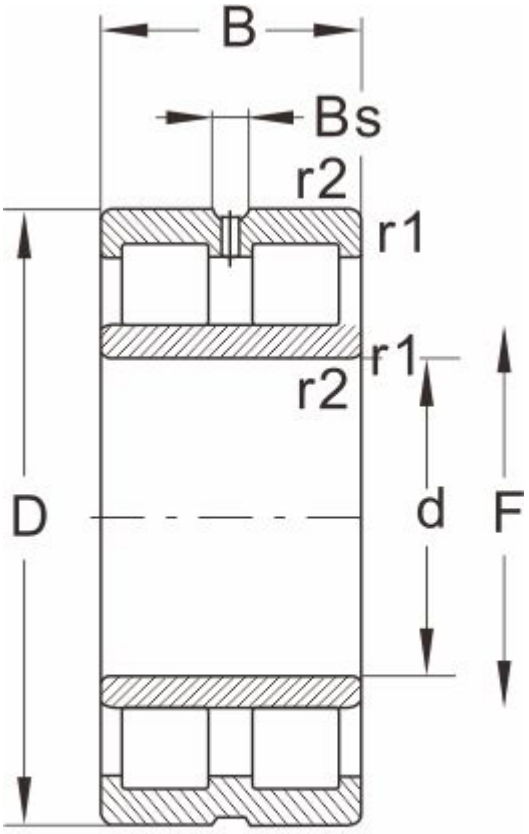

NNU...W33

型号	319254
外形尺寸(mm)	
d	500
D	650
B	130
r1 r2 min	--
基本额定载荷(kN)	
动荷载	2050
静荷载	5100
极限速度(rpm)	
脂润滑	--
油润滑	950
轴承尺寸	
E	--
F	542
Bs ≈	--
S ≈	6
重量 (kg)	120