32005X

产品尺寸参数

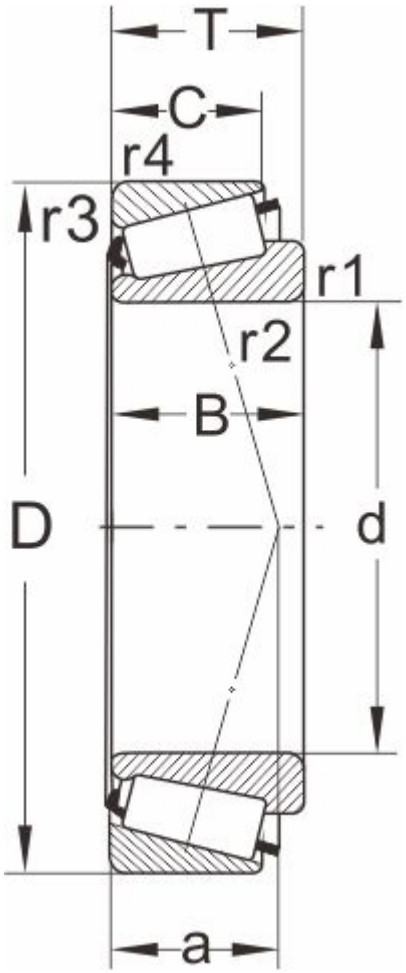

型号

DIN720	32005X
ISO355	T4CC025

外形尺寸(mm)

d	25
D	47
B	15
C	11.5
T	15
r1,r2 min	0.6
r3,r4 min	0.6
a	12

极限速度

脂润滑	8000
油润滑	11000

额定负荷

动负荷	26
静负荷	33.5

计算系数

e	0.43
Y	1.39
Y0	0.77

邻接尺寸(mm)

Da max	30
db min	30
Da min	40

Db min	44
Ca min	3
Cb min	3.5
重量 (kg)	0.12