32006X

产品尺寸参数

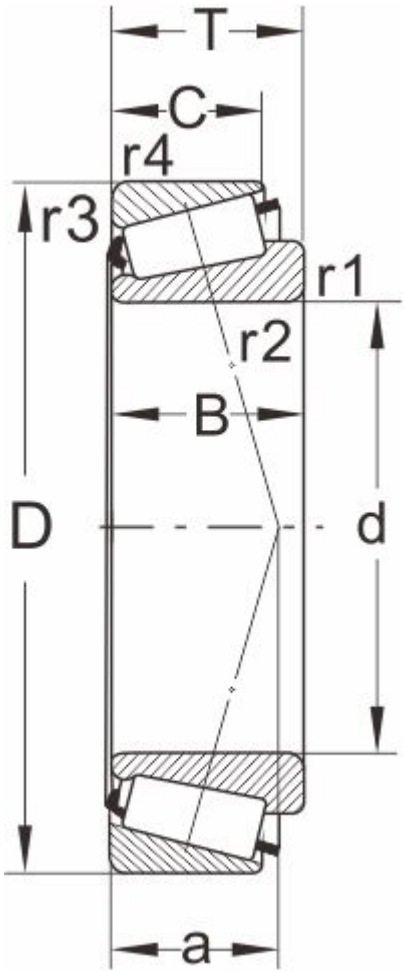

型号

DIN720	32006X
ISO355	T4CC030

外形尺寸(mm)

d	30
D	55
B	17
C	13
T	17
r1,r2 min	1
r3,r4 min	1
a	14

极限速度

脂润滑	6700
油润滑	9000

额定负荷

动负荷	38
静负荷	46.5

计算系数

e	0.43
Y	1.39
Y0	0.77

邻接尺寸(mm)

Da max	35
db min	36
Da min	48

Db min	52
Ca min	3
Cb min	4
重量 (kg)	0.17