32008X

产品尺寸参数

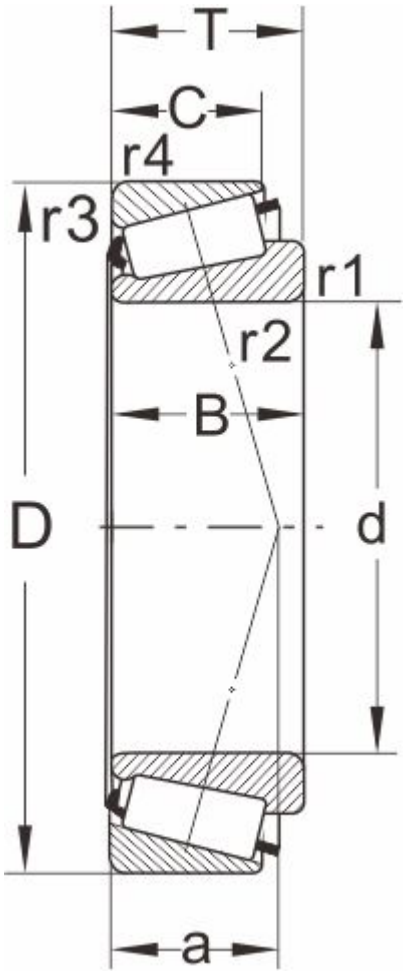

型号

DIN720	32008X
ISO355	T3CD040

外形尺寸(mm)

d	40
D	68
B	19
C	14.5
T	19
r1,r2 min	1
r3,r4 min	1
a	15

极限速度

脂润滑	5300
油润滑	7000

额定负荷

动负荷	54
静负荷	71

计算系数

e	0.38
Y	1.58
Y0	0.87

邻接尺寸(mm)

Da max	46
db min	46
Da min	60

Db min	65
Ca min	4
Cb min	4.5
重量 (kg)	0.29