32009X

产品尺寸参数

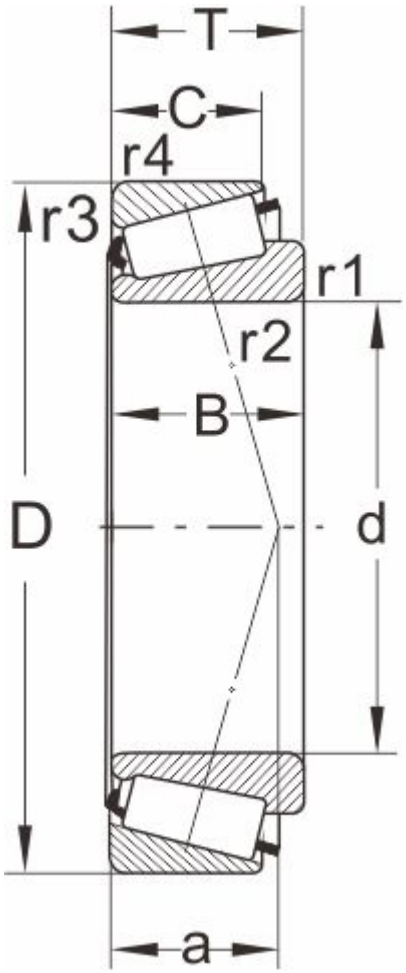

型号

DIN720	32009X
ISO355	T3CC045

外形尺寸(mm)

d	45
D	75
B	20
C	15.5
T	20
r1,r2 min	1
r3,r4 min	1
a	17

极限速度

脂润滑	4800
油润滑	6300

额定负荷

动负荷	31
静负荷	86.5

计算系数

e	0.39
Y	1.53
Y0	0.84

邻接尺寸(mm)

Da max	51
db min	51
Da min	67

Db min	72
Ca min	4
Cb min	4.5
重量 (kg)	0.33