32010X

产品尺寸参数

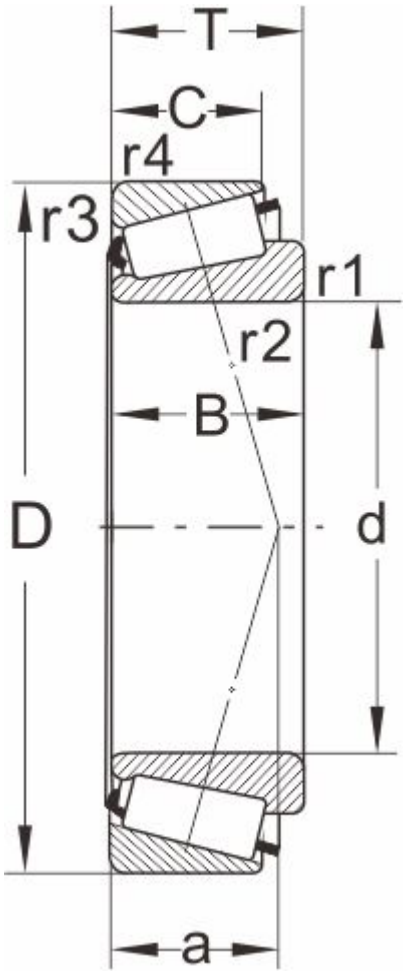

型号

DIN720	32010X
ISO355	T3CC050

外形尺寸(mm)

d	50
D	80
B	20
C	15.5
T	20
r1,r2 min	1
r3,r4 min	1
a	18

极限速度

脂润滑	4500
油润滑	6000

额定负荷

动负荷	64
静负荷	95

计算系数

e	0.42
Y	1.42
Y0	0.78

邻接尺寸(mm)

Da max	56
db min	56
Da min	72

Db min	77
Ca min	4
Cb min	4.5
重量 (kg)	0.42