32011X

产品尺寸参数

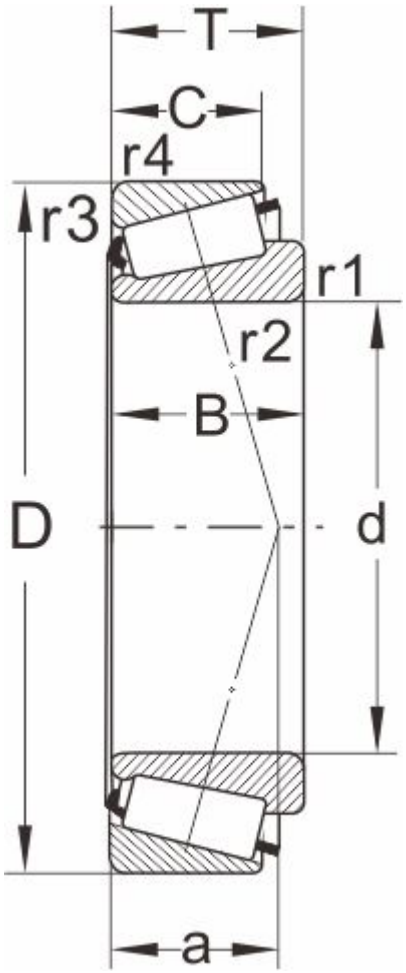

型号

DIN720	32011X
ISO355	T3CC055

外形尺寸(mm)

d	55
D	90
B	23
C	17.5
T	23
r1,r2 min	1.5
r3,r4 min	1.5
a	20

极限速度

脂润滑	4000
油润滑	5300

额定负荷

动负荷	81.5
静负荷	118

计算系数

e	0.41
Y	1.48
Y0	0.81

邻接尺寸(mm)

Da max	63
db min	62
Da min	81

Db min	86
Ca min	4
Cb min	5.5
重量 (kg)	0.58