32018X

产品尺寸参数

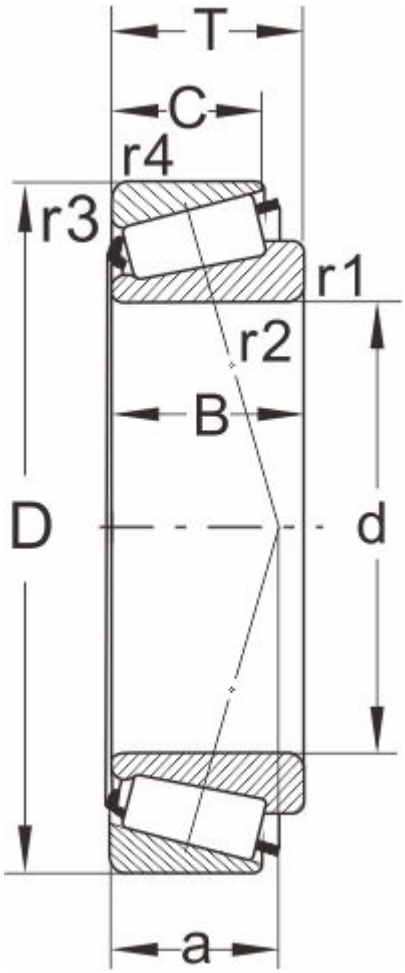

型号

DIN720	32018X
ISO355	T3CC090

外形尺寸(mm)

d	90
D	140
B	32
C	24
T	32
r1,r2 min	2
r3,r4 min	3
a	30

极限速度

脂润滑	2200
油润滑	3200

额定负荷

动负荷	166
静负荷	255

计算系数

e	0.42
Y	1.42
Y0	0.78

邻接尺寸(mm)

Da max	100
db min	99
Da min	125

Db min	134
Ca min	6
Cb min	8
重量 (kg)	1.69