32019X

产品尺寸参数

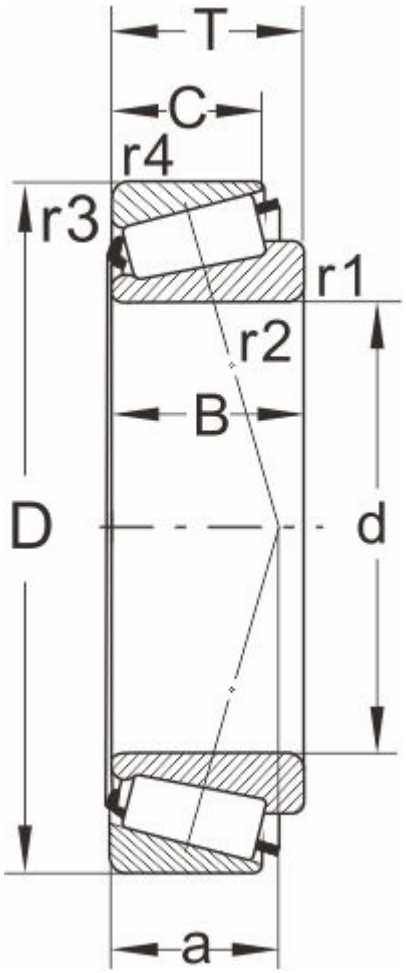

型号

DIN720	32019X
ISO355	T4CC095

外形尺寸(mm)

d	95
D	145
B	32
C	24
T	32
r1,r2 min	2
r3,r4 min	1.5
a	32

极限速度

脂润滑	2200
油润滑	3200

额定负荷

动负荷	173
静负荷	275

计算系数

e	0.44
Y	1.36
Y0	0.75

邻接尺寸(mm)

Da max	105
db min	104
Da min	130

Db min	140
Ca min	6
Cb min	8
重量 (kg)	1.8