32020X

产品尺寸参数

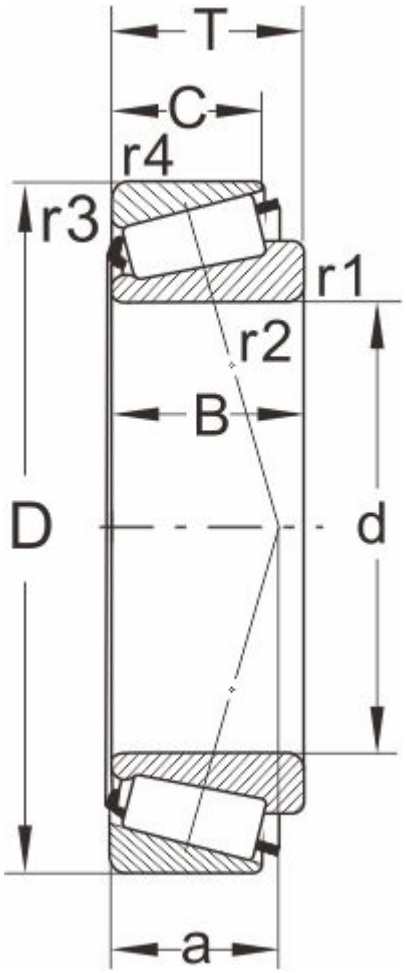

型号

DIN720	32020X
ISO355	T4CC100

外形尺寸(mm)

d	100
D	150
B	32
C	24
T	32
r1,r2 min	2
r3,r4 min	1.5
a	33

极限速度

脂润滑	2000
油润滑	3000

额定负荷

动负荷	176
静负荷	285

计算系数

e	0.43
Y	1.31
Y0	0.72

邻接尺寸(mm)

Da max	109
db min	109
Da min	134

Db min	144
Ca min	6
Cb min	8
重量 (kg)	1.93