32021X

产品尺寸参数

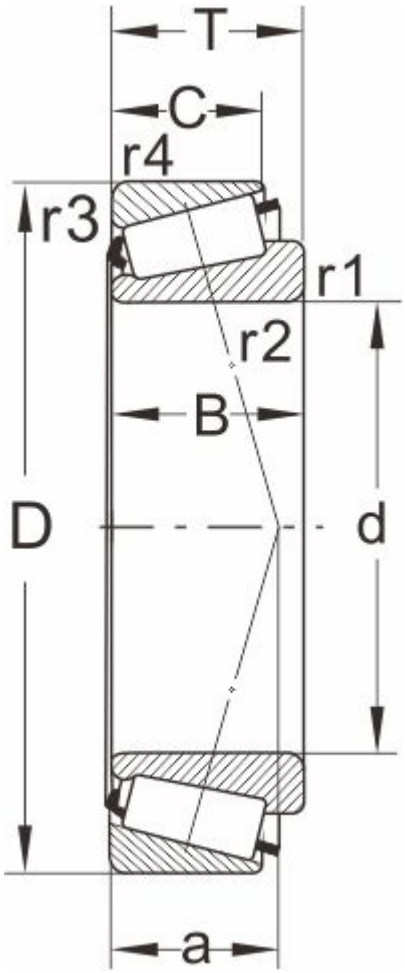

型号

DIN720	32021X
ISO355	T4DC105

外形尺寸(mm)

d	105
D	160
B	35
C	26
T	35
r1,r2 min	2.5
r3,r4 min	2
a	35

极限速度

脂润滑	1900
油润滑	2800

额定负荷

动负荷	204
静负荷	335

计算系数

e	0.44
Y	1.35
Y0	0.74

邻接尺寸(mm)

Da max	116
db min	115
Da min	143

Db min	154
Ca min	6
Cb min	9
重量 (kg)	2.33