# 32028X

## 产品尺寸参数

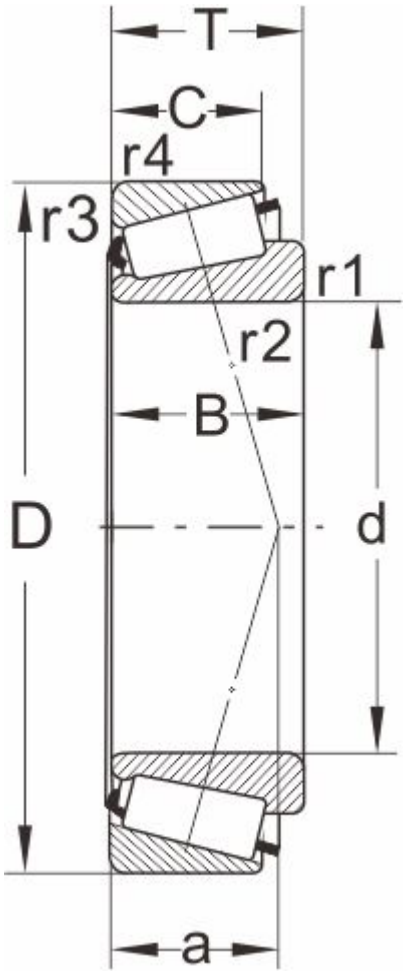


型号

| | |
|---|---|
| DIN720 | 32028X |
| ISO355 | T4DC140 |

外形尺寸(mm)

| | |
|---|---|
| d | 140 |
| D | 210 |
| B | 45 |
| C | 34 |
| T | 45 |
| r1,r2 min | 2.5 |
| r3,r4 min | 2 |
| a | 46 |

极限速度

| | |
|---|---|
| 脂润滑 | 1600 |
| 油润滑 | 2200 |

额定负荷

| | |
|---|---|
| 动负荷 | 346 |
| 静负荷 | 610 |

计算系数

| | |
|---|---|
| e | 0.46 |
| Y | 1.31 |
| Y0 | 0.72 |

邻接尺寸(mm)

| | |
|---|---|
| Da max | 153 |
| db min | 150 |
| Da min | 187 |

| | |
|---|---|
| Db min | 202 |
| Ca min | 8 |
| Cb min | 11 |
| 重量 (kg) | 5.18 |