32030X

产品尺寸参数

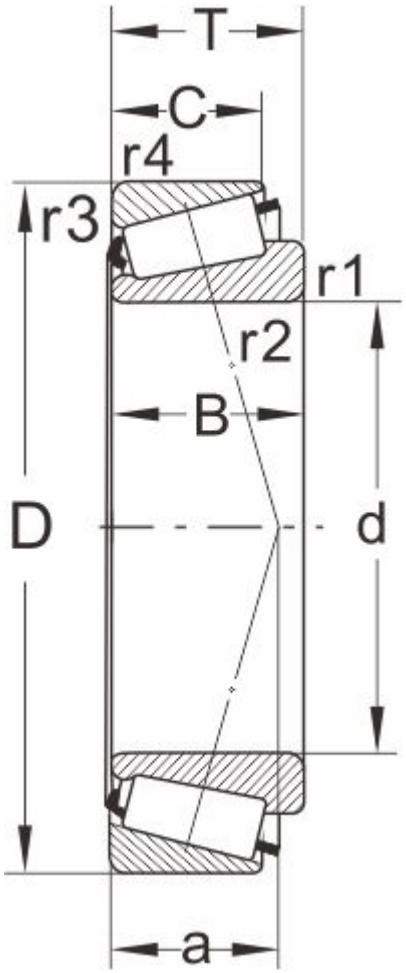

型号

DIN720	32030X
ISO355	T4EC150

外形尺寸(mm)

d	150
D	225
B	48
C	36
T	48
r1,r2 min	3
r3,r4 min	2.5
a	50

极限速度

脂润滑	1500
油润滑	2000

额定负荷

动负荷	390
静负荷	695

计算系数

e	0.46
Y	1.31
Y0	0.72

邻接尺寸(mm)

Da max	164
db min	162
Da min	200

Db min	216
Ca min	8
Cb min	12
重量 (kg)	6.31