32032X

产品尺寸参数

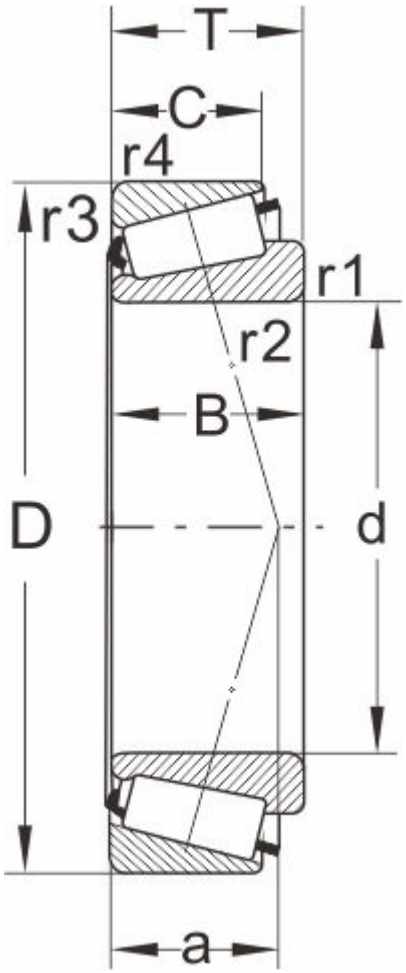

型号

DIN720	32032X
ISO355	T4EC160

外形尺寸(mm)

d	160
D	240
B	51
C	38
T	51
r1,r2 min	3
r3,r4 min	2.5
a	53

极限速度

脂润滑	1300
油润滑	1800

额定负荷

动负荷	425
静负荷	750

计算系数

e	0.46
Y	1.31
Y0	0.72

邻接尺寸(mm)

Da max	175
db min	172
Da min	213

Db min	231
Ca min	8
Cb min	13
重量 (kg)	7.78