32034T162XDB

产品尺寸参数

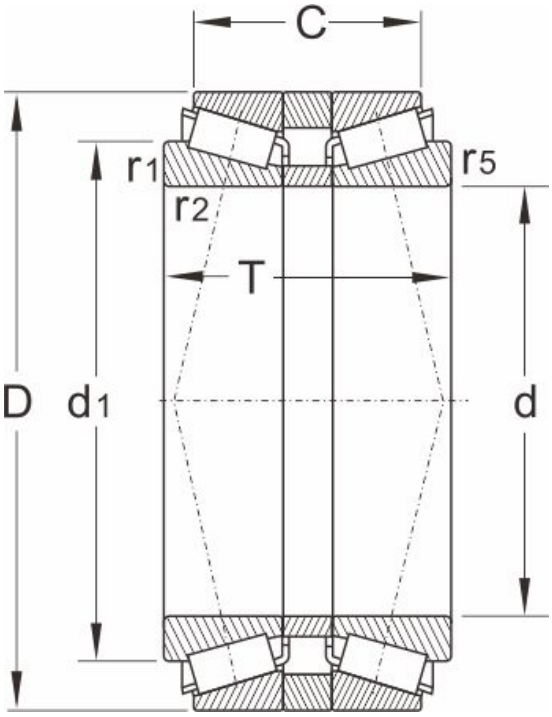

型号	32034T162XDB
外形尺寸（mm）	
d	170
D	260
T	162
额定负荷	
动负荷	880
静负荷	1830
疲劳负荷	
pu	180
极限速度	
脂润滑	1400
油润滑	2200
重量	
kg	30.5
轴承尺寸	
c	134
r1.2 min	3
r5 min	1
邻接和圆角尺寸	
db max	184
Db min	249
Cb max	14
ra max	2.5
rc max	1
计算系数	

e	0.44
Y1	1.5
Y2	2.3
Yo	1.6