32038X

产品尺寸参数

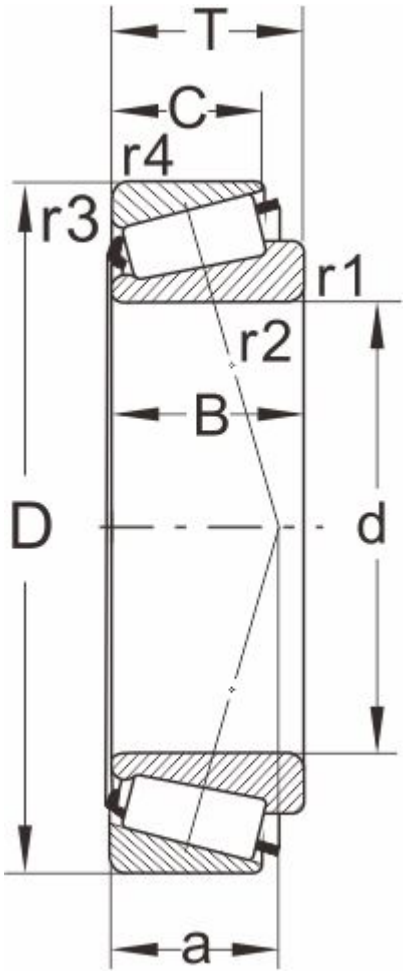

型号

DIN720	32038X
ISO355	T4FD190

外形尺寸(mm)

d	190
D	290
B	64
C	48
T	64
r1,r2 min	3
r3,r4 min	2.5
a	63

极限速度

脂润滑	1000
油润滑	1500

额定负荷

动负荷	640
静负荷	1140

计算系数

e	0.44
Y	1.36
Y0	0.75

邻接尺寸(mm)

Da max	209
db min	202
Da min	257

Db min	279
Ca min	10
Cb min	16
重量 (kg)	14.8