32040X

产品尺寸参数

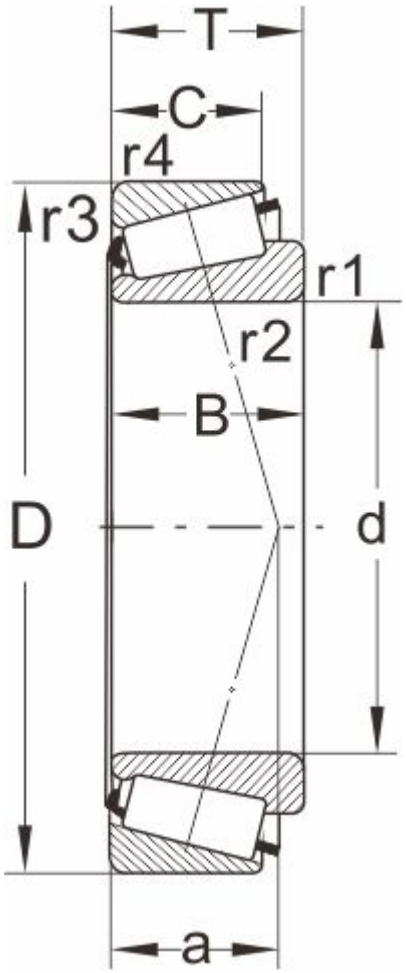

型号

DIN720	32040X
ISO355	T4FD200

外形尺寸(mm)

d	200
D	310
B	70
C	53
T	70
r1,r2 min	3
r3,r4 min	2.5
a	67

极限速度

脂润滑	950
油润滑	1400

额定负荷

动负荷	765
静负荷	1370

计算系数

e	0.43
Y	1.39
Y0	0.77

邻接尺寸(mm)

Da max	221
db min	212
Da min	273

Db min	297
Ca min	11
Cb min	17
重量 (kg)	18.9