32044X

产品尺寸参数

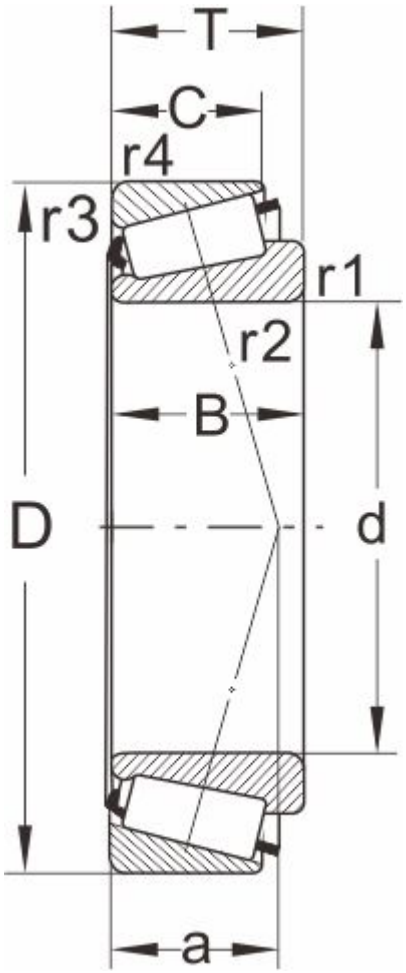

型号

DIN720	32044X
ISO355	T4FD220

外形尺寸(mm)

d	220
D	340
B	76
C	57
T	76
r1,r2 min	4
r3,r4 min	3
a	73

极限速度

脂润滑	900
油润滑	1300

额定负荷

动负荷	900
静负荷	1630

计算系数

e	0.73
Y	1.39
Y0	0.77

邻接尺寸(mm)

Da max	243
db min	234
Da min	300

Db min	326
Ca min	12
Cb min	19
重量 (kg)	24.4