32072X

产品尺寸参数

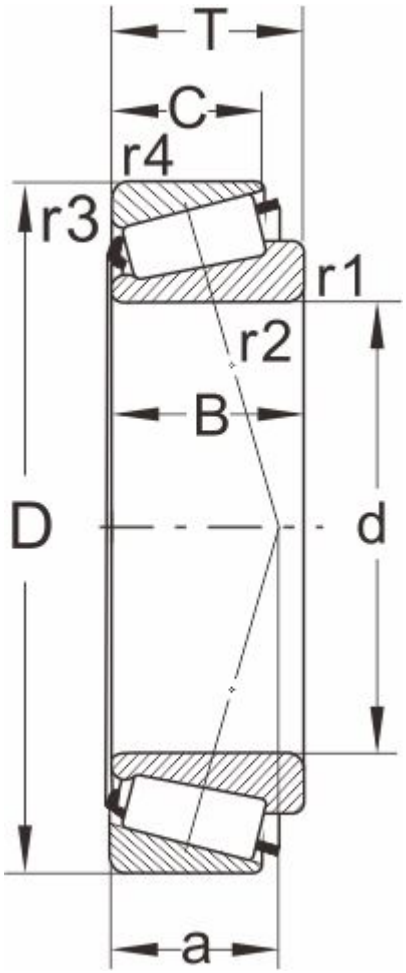

型号

DIN720	32072X
ISO355	--

外形尺寸(mm)

d	360
D	540
B	106
C	90
T	112
r1,r2 min	5
r3,r4 min	5
a	--

极限速度

脂润滑	500
油润滑	720

额定负荷

动负荷	1740
静负荷	3300

计算系数

e	0.37
Y	1.6
Y0	0.88

邻接尺寸(mm)

Da max	382
db min	394
Da min	476

Db min	519
Ca min	--
Cb min	--
重量 (kg)	83.7