32084

产品尺寸参数

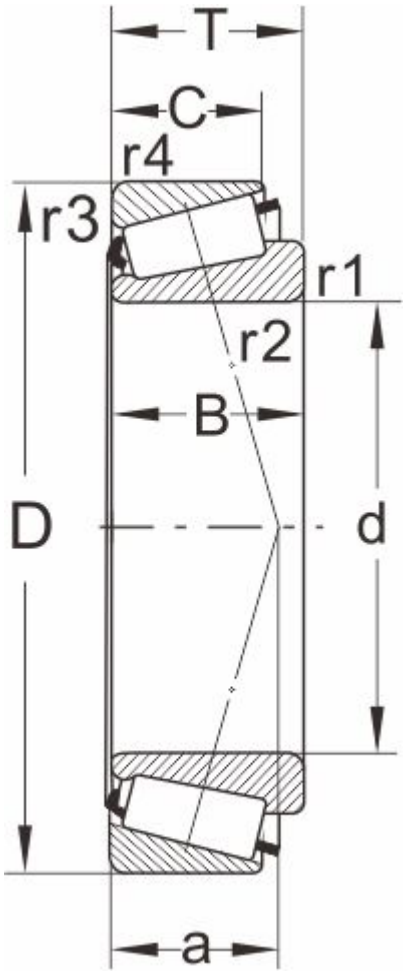

型号

DIN720	32084
ISO355	--

外形尺寸(mm)

d	420
D	620
B	118
C	100
T	125
r1,r2 min	6
r3,r4 min	5
a	--

极限速度

脂润滑	450
油润滑	600

额定负荷

动负荷	2000
静负荷	4200

计算系数

e	0.37
Y	1.6
Y0	0.88

邻接尺寸(mm)

Da max	473
db min	444
Da min	572

Db min	600
Ca min	--
Cb min	--
重量 (kg)	121