32205

产品尺寸参数

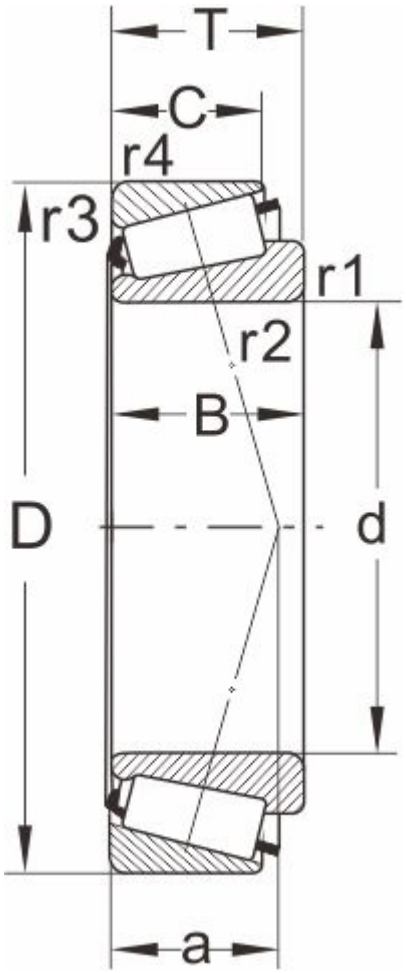

型号

DIN720	32205
ISO355	T2CD025

外形尺寸(mm)

d	25
D	52
B	18
C	15
T	19.25
r1,r2 min	1
r3,r4 min	1
a	13

极限速度

脂润滑	7500
油润滑	10000

额定负荷

动负荷	32.5
静负荷	36

计算系数

e	0.33
Y	1.81
Y0	1

邻接尺寸(mm)

Da max	31
db min	31
Da min	44

Db min	48
Ca min	3
Cb min	4
重量 (kg)	0.18