32209

产品尺寸参数

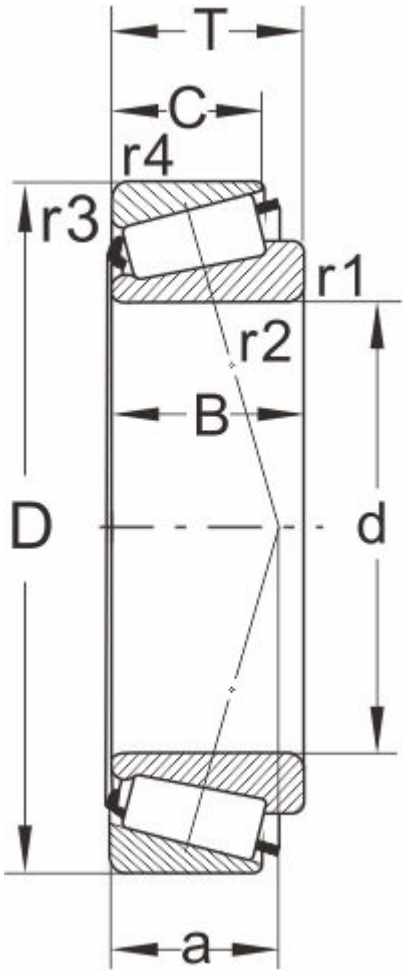

型号

DIN720	32209
ISO355	T3DC045

外形尺寸(mm)

d	45
D	85
B	23
C	19
T	24.75
r1,r2 min	1.5
r3,r4 min	1.5
a	20

极限速度

脂润滑	4300
油润滑	5600

额定负荷

动负荷	83
静负荷	100

计算系数

e	0.4
Y	1.48
Y0	0.81

邻接尺寸(mm)

Da max	53
db min	52
Da min	73

Db min	80
Ca min	3
Cb min	5.5
重量 (kg)	0.57