32216

产品尺寸参数

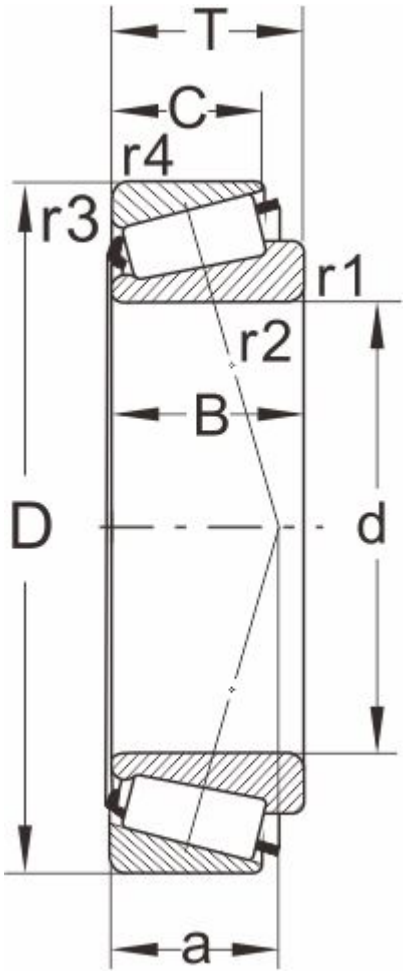

型号

DIN720	32216
ISO355	T3EC080

外形尺寸(mm)

d	80
D	140
B	33
C	28
T	35.25
r1,r2 min	2.5
r3,r4 min	2
a	31

极限速度

脂润滑	2400
油润滑	3400

额定负荷

动负荷	200
静负荷	265

计算系数

e	0.42
Y	1.43
Y0	0.79

邻接尺寸(mm)

Da max	90
db min	90
Da min	122

Db min	134
Ca min	5
Cb min	7
重量 (kg)	2.18