32216T78DB

产品尺寸参数

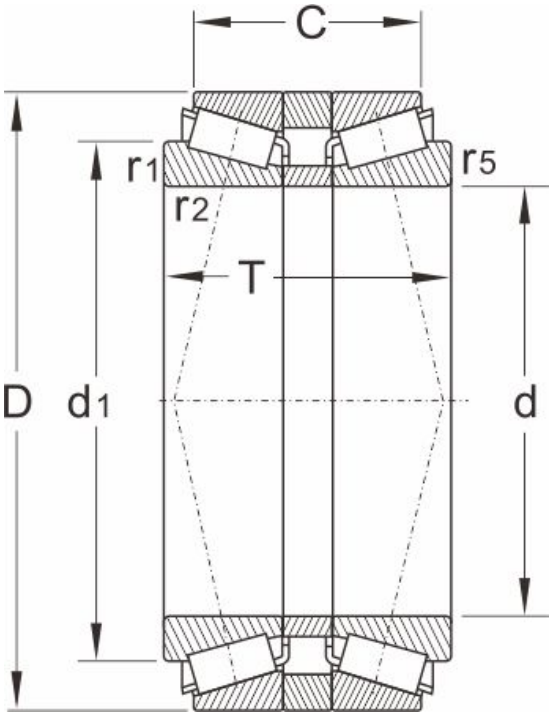

型号	32216T78DB
外形尺寸（mm）	
d	80
D	140
T	78
额定负荷	
动负荷	319
静负荷	490
疲劳负荷	
pu	57
极限速度	
脂润滑	2800
油润滑	4500
重量	
kg	4.45
轴承尺寸	
c	63.5
r1.2 min	2.5
r5 min	0.6
邻接和圆角尺寸	
db max	90
Db min	134
Cb max	7
ra max	2
rc max	0.6
计算系数	

e	0.43
Y1	1.6
Y2	2.3
Yo	1.6