32220

产品尺寸参数

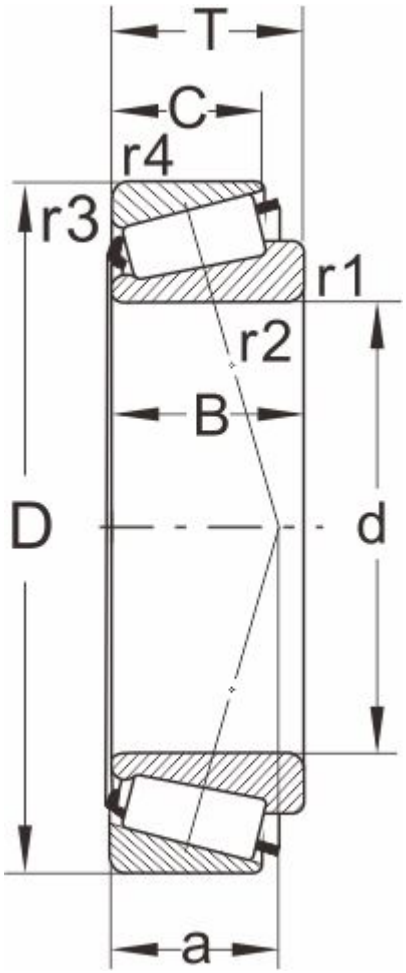

型号

DIN720	32220
ISO355	T3FC100

外形尺寸(mm)

d	100
D	180
B	46
C	39
T	49
r1,r2 min	3
r3,r4 min	2.5
a	42

极限速度

脂润滑	1800
油润滑	2600

额定负荷

动负荷	335
静负荷	475

计算系数

e	0.42
Y	1.43
Y0	0.79

邻接尺寸(mm)

Da max	114
db min	112
Da min	154

Db min	171
Ca min	5
Cb min	10
重量 (kg)	5.67