32220T108DB

产品尺寸参数

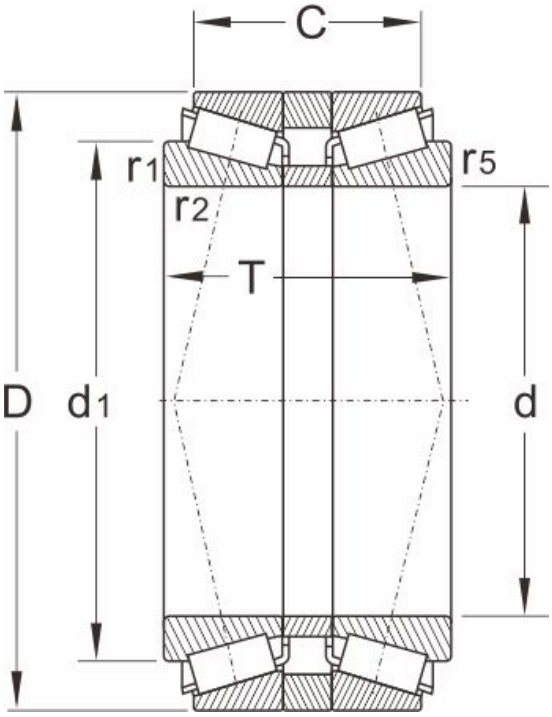

型号	32220T108DB
外形尺寸（mm）	
d	100
D	180
T	108
额定负荷	
动负荷	539
静负荷	880
疲劳负荷	
pu	96.5
极限速度	
脂润滑	2200
油润滑	3600
重量	
kg	10.5
轴承尺寸	
c	88
r1.2 min	3
r5 min	1
邻接和圆角尺寸	
db max	112
Db min	171
Cb max	10
ra max	2.5
rc max	1
计算系数	

e	0.43
Y1	1.6
Y2	2.3
Yo	1.6