32228T158DB

产品尺寸参数

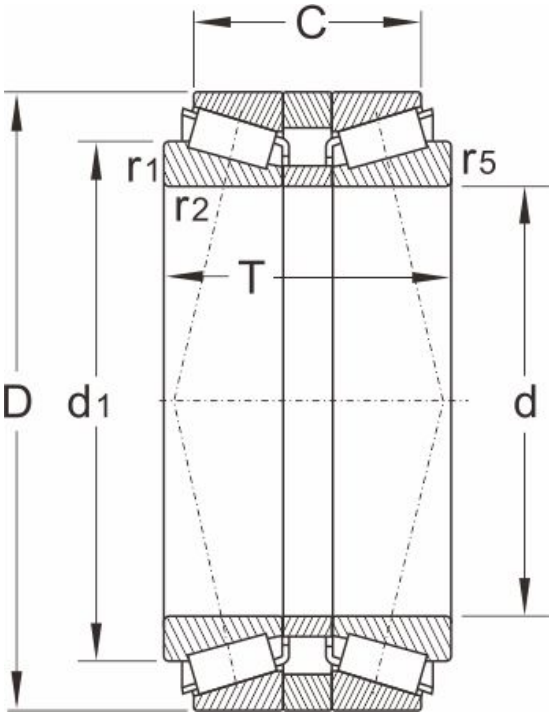

型号	32228T158DB
外形尺寸（mm）	
d	140
D	250
T	158
额定负荷	
动负荷	1100
静负荷	2000
疲劳负荷	
pu	200
极限速度	
脂润滑	1500
油润滑	2600
重量	
kg	31
轴承尺寸	
c	130.5
r1.2 min	4
r5 min	1
邻接和圆角尺寸	
db max	156
Db min	238
Cb max	13.5
ra max	3
rc max	1
计算系数	

e	0.43
Y1	1.6
Y2	2.3
Yo	1.6