32230

产品尺寸参数

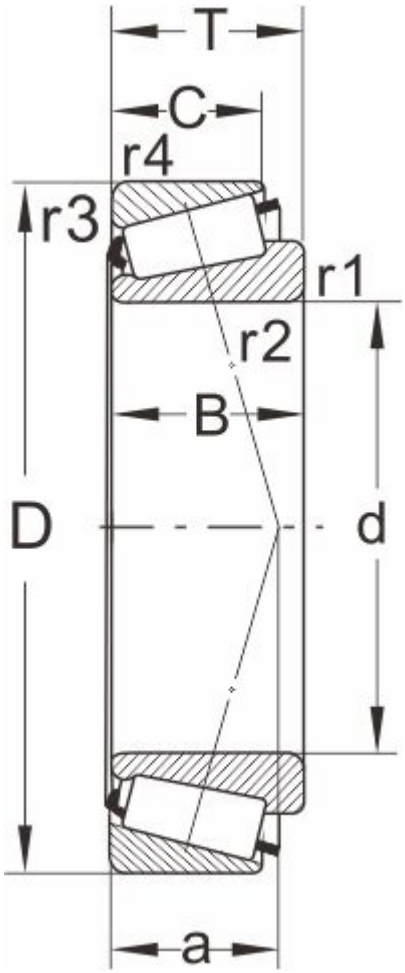

型号

DIN720	32230
ISO355	T4GD150

外形尺寸(mm)

d	150
D	270
B	73
C	60
T	77
r1,r2 min	4
r3,r4 min	3
a	64

极限速度

脂润滑	1200
油润滑	1700

额定负荷

动负荷	750
静负荷	1160

计算系数

e	0.44
Y	1.38
Y0	0.76

邻接尺寸(mm)

Da max	171
db min	164
Da min	226

Db min	254
Ca min	8
Cb min	17
重量 (kg)	18.5