32230T248DB

产品尺寸参数

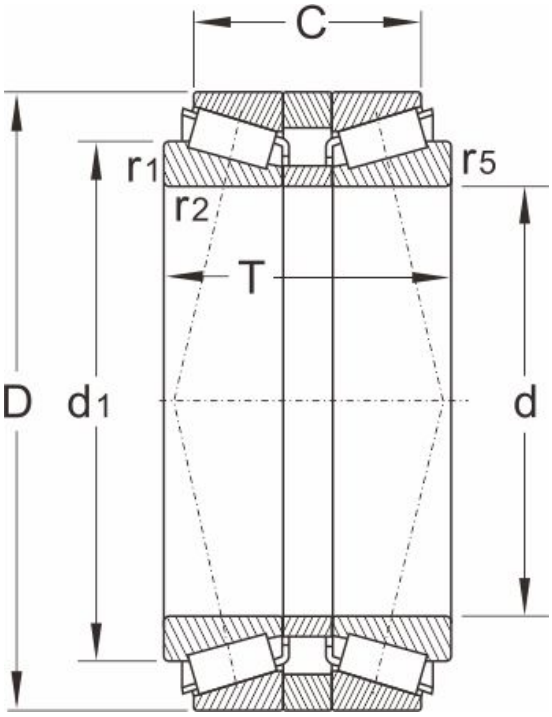

型号	32230T248DB
外形尺寸（mm）	
d	150
D	270
T	248
额定负荷	
动负荷	1250
静负荷	2280
疲劳负荷	
pu	224
极限速度	
脂润滑	1400
油润滑	2400
重量	
kg	39.5
轴承尺寸	
c	214
r1.2 min	4
r5 min	1
邻接和圆角尺寸	
db max	166
Db min	254
Cb max	17
ra max	3
rc max	1
计算系数	

e	0.43
Y1	1.6
Y2	2.3
Yo	1.6