32236

产品尺寸参数

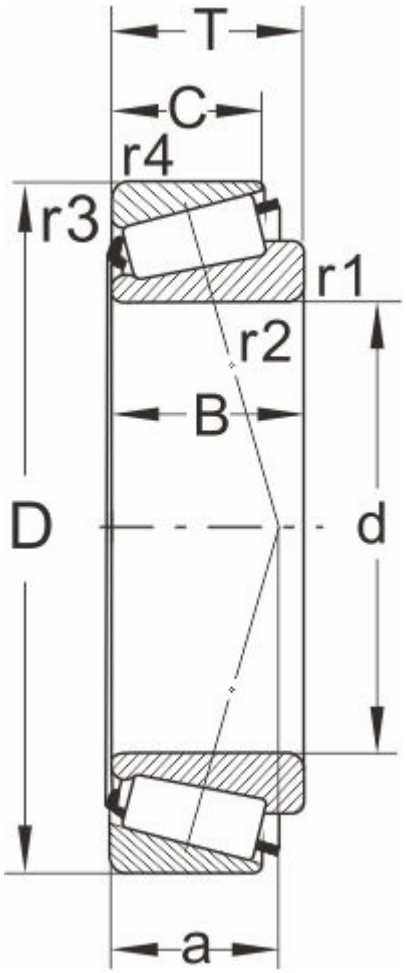

型号

DIN720	32236
ISO355	T4GD180

外形尺寸(mm)

d	180
D	320
B	86
C	71
T	91
r1,r2 min	5
r3,r4 min	4
a	77

极限速度

脂润滑	950
油润滑	1400

额定负荷

动负荷	1020
静负荷	1660

计算系数

e	0.45
Y	1.33
Y0	0.73

邻接尺寸(mm)

Da max	204
db min	198
Da min	267

Db min	303
Ca min	10
Cb min	20
重量 (kg)	29.9