32238

产品尺寸参数

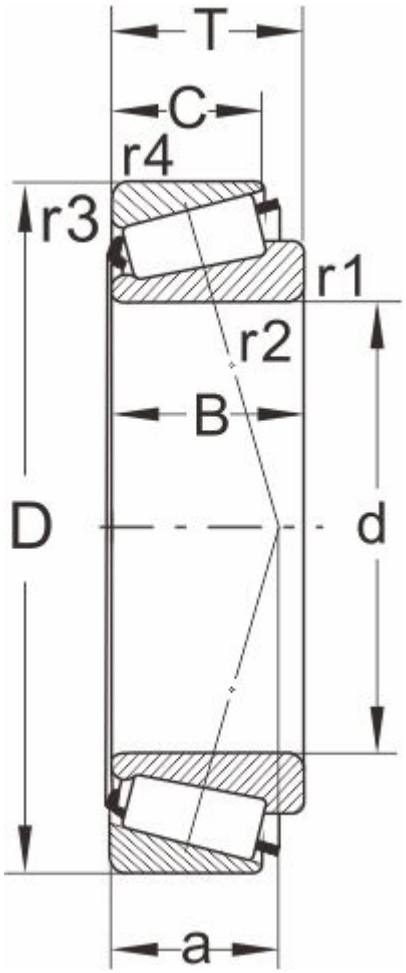

型号

DIN720	32238
ISO355	T4GD190

外形尺寸(mm)

d	190
D	340
B	92
C	75
T	97
r1,r2 min	5
r3,r4 min	4
a	81

极限速度

脂润滑	900
油润滑	1300

额定负荷

动负荷	1140
静负荷	1830

计算系数

e	0.44
Y	1.38
Y0	0.76

邻接尺寸(mm)

Da max	216
db min	207
Da min	286

Db min	323
Ca min	10
Cb min	22
重量 (kg)	36.7