32244

产品尺寸参数

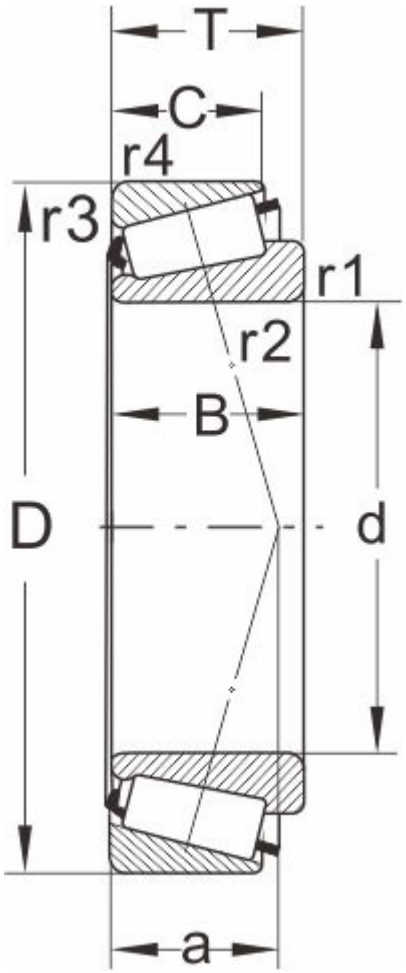

型号

DIN720	32244
ISO355	--

外形尺寸(mm)

d	220
D	400
B	108
C	90
T	114
r1,r2 min	5
r3,r4 min	4
a	94

极限速度

脂润滑	800
油润滑	1100

额定负荷

动负荷	1530
静负荷	2550

计算系数

e	0.44
Y	1.38
Y0	0.76

邻接尺寸(mm)

Da max	258
db min	237
Da min	336

Db min	380
Ca min	12
Cb min	24
重量 (kg)	60.2