32260

产品尺寸参数

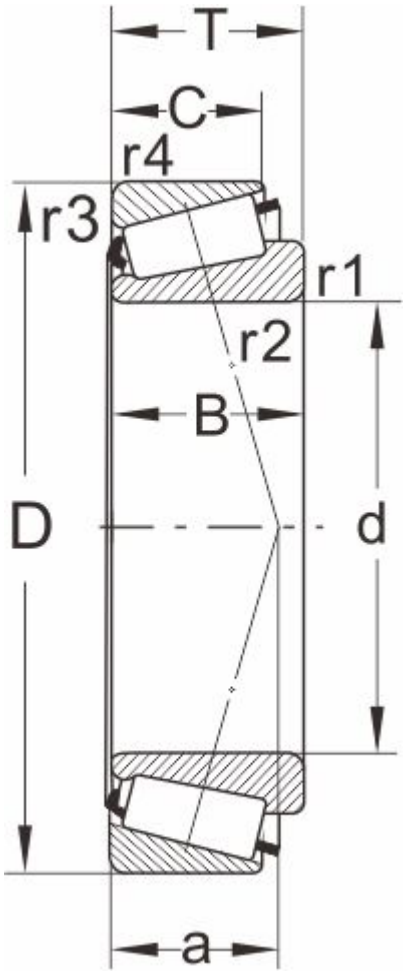

型号

DIN720	32260
ISO355	--

外形尺寸(mm)

d	300
D	540
B	140
C	115
T	149
r1,r2 min	6
r3,r4 min	5
a	--

极限速度

脂润滑	600
油润滑	800

额定负荷

动负荷	2220
静负荷	3700

计算系数

e	0.46
Y	1.3
Y0	0.72

邻接尺寸(mm)

Da max	364
db min	329
Da min	486

Db min	524
Ca min	--
Cb min	--
重量 (kg)	132