32304

产品尺寸参数

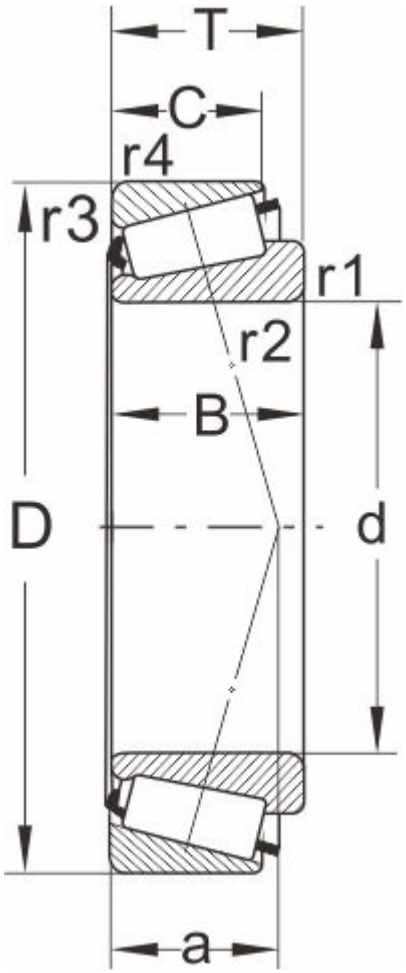

型号

DIN720	32304
ISO355	T2FD020

外形尺寸(mm)

d	20
D	52
B	21
C	18
T	22.25
r1,r2 min	1.5
r3,r4 min	1.5
a	14

极限速度

脂润滑	8000
油润滑	11000

额定负荷

动负荷	46.5
静负荷	48

计算系数

e	0.3
Y	2
Y0	1.1

邻接尺寸(mm)

Da max	27
db min	27
Da min	43

Db min	47
Ca min	3
Cb min	4
重量 (kg)	0.25