32305

产品尺寸参数

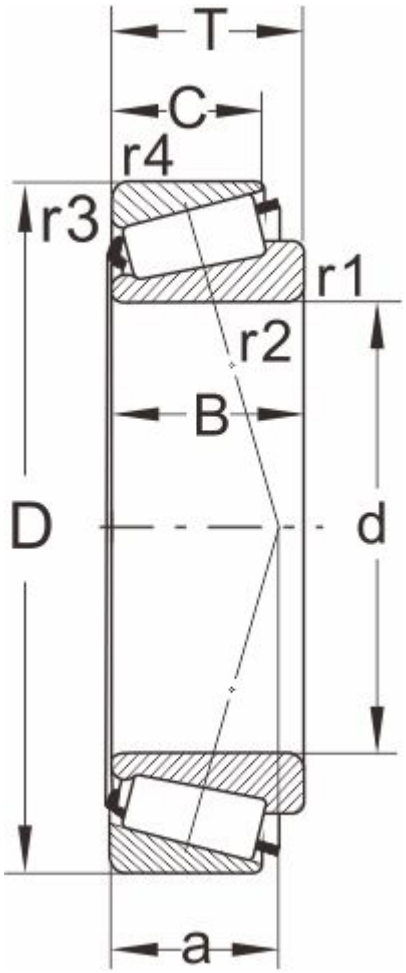

型号

DIN720	32305
ISO355	T2FD025

外形尺寸(mm)

d	25
D	62
B	24
C	20
T	25.25
r1,r2 min	1.5
r3,r4 min	1.5
a	16

极限速度

脂润滑	6700
油润滑	9000

额定负荷

动负荷	63
静负荷	65.5

计算系数

e	0.3
Y	2
Y0	1.1

邻接尺寸(mm)

Da max	33
db min	32
Da min	53

Db min	57
Ca min	3
Cb min	5
重量 (kg)	0.38