32309

产品尺寸参数

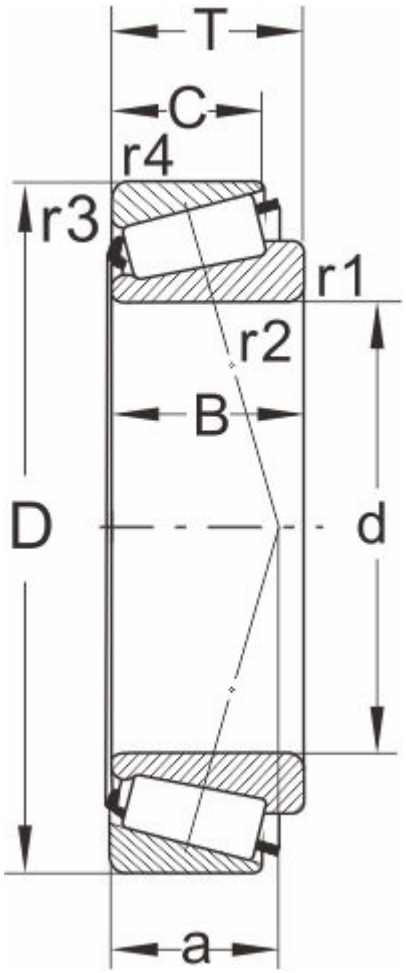

型号

DIN720	32309
ISO355	T5FD045

外形尺寸(mm)

d	45
D	100
B	36
C	30
T	38.25
r1,r2 min	2
r3,r4 min	1.5
a	30

极限速度

脂润滑	3600
油润滑	4800

额定负荷

动负荷	146
静负荷	190

计算系数

e	0.55
Y	1.1
Y0	0.6

邻接尺寸(mm)

Da max	55
db min	54
Da min	76

Db min	94
Ca min	5
Cb min	8
重量 (kg)	1.5