32311

产品尺寸参数

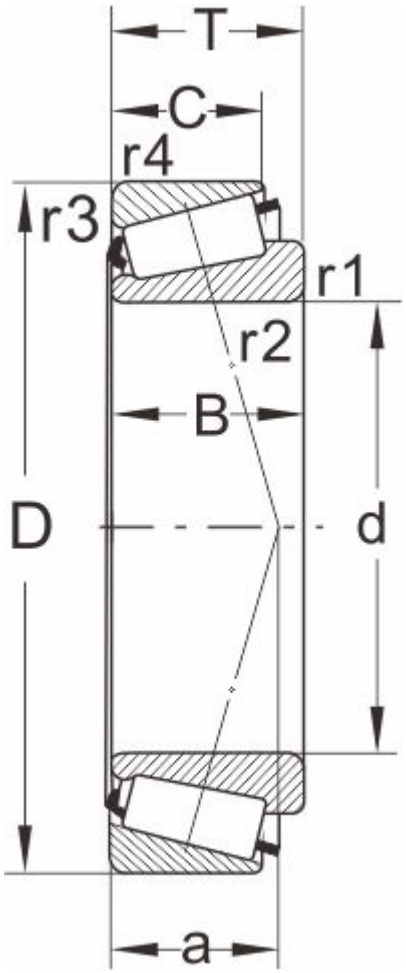

型号

DIN720	32311
ISO355	T5FD055

外形尺寸(mm)

d	55
D	120
B	43
C	35
T	45.5
r1,r2 min	2.5
r3,r4 min	2
a	30

极限速度

脂润滑	2800
油润滑	3800

额定负荷

动负荷	196
静负荷	270

计算系数

e	0.35
Y	1.1
Y0	0.6

邻接尺寸(mm)

Da max	65
db min	65
Da min	91

Db min	112
Ca min	5
Cb min	10.5
重量 (kg)	2.55