32312

产品尺寸参数

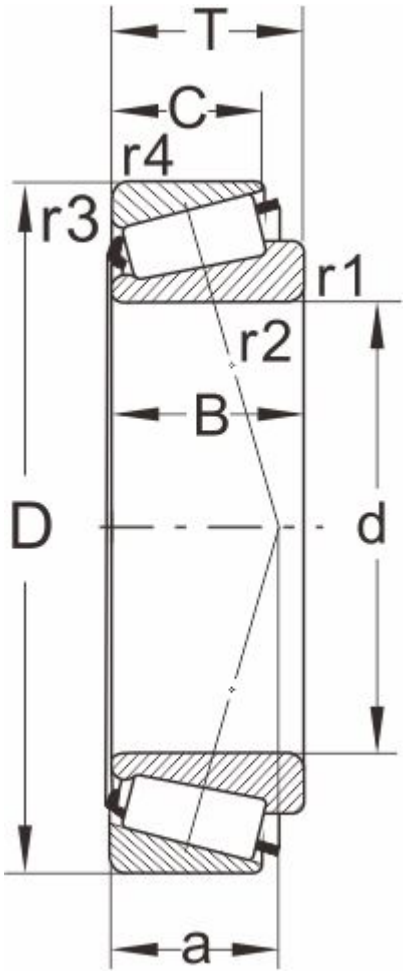

型号

DIN720	32312
ISO355	T5FD060

外形尺寸(mm)

d	60
D	130
B	46
C	37
T	48.5
r1,r2 min	3
r3,r4 min	2.5
a	39

极限速度

脂润滑	2600
油润滑	3600

额定负荷

动负荷	224
静负荷	305

计算系数

e	0.55
Y	1.1
Y0	0.6

邻接尺寸(mm)

Da max	71
db min	72
Da min	100

Db min	122
Ca min	6
Cb min	11.5
重量 (kg)	3.15