32315

产品尺寸参数

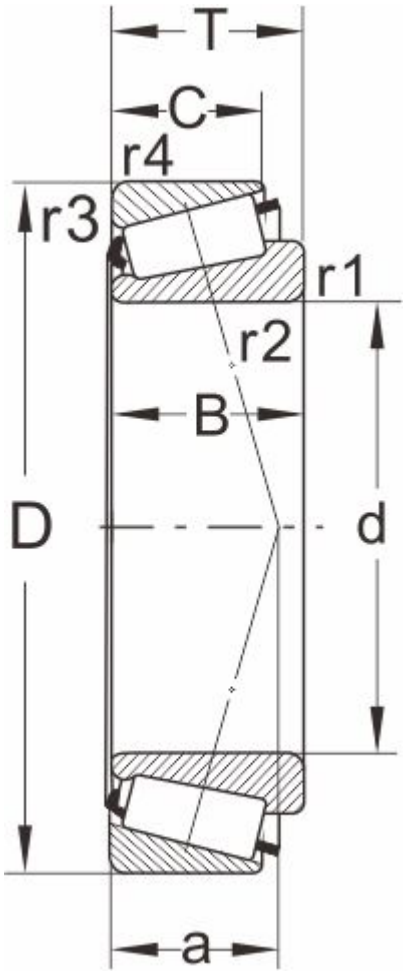

型号

DIN720	32315
ISO355	T5GD075

外形尺寸(mm)

d	75
D	160
B	55
C	45
T	58
r1,r2 min	3
r3,r4 min	2.5
a	47

极限速度

脂润滑	1900
油润滑	2800

额定负荷

动负荷	335
静负荷	475

计算系数

e	0.55
Y	1.1
Y0	0.6

邻接尺寸(mm)

Da max	90
db min	87
Da min	124

Db min	151
Ca min	7
Cb min	14
重量 (kg)	5.7