32321

产品尺寸参数

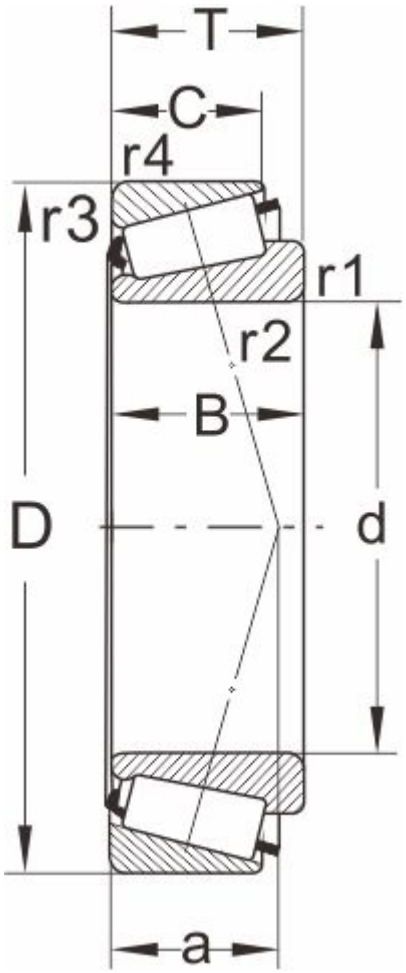

型号

DIN720	32321
ISO355	T2GD105

外形尺寸(mm)

d	105
D	225
B	77
C	63
T	81.5
r1,r2 min	4
r3,r4 min	3
a	56

极限速度

脂润滑	1500
油润滑	2000

额定负荷

动负荷	670
静负荷	930

计算系数

e	0.35
Y	1.74
Y0	0.96

邻接尺寸(mm)

Da max	128
db min	119
Da min	185

Db min	209
Ca min	9
Cb min	18.5
重量 (kg)	15.1